Udg	ÆO-nr.
/	
2	1690
3	1743
4	1813

NOTE: P[illegible] UP RESISTORS [illegible]-07.
[illegible]ST OF RNW 11 PULL UP ON OTHER LINES IS RNW 10.

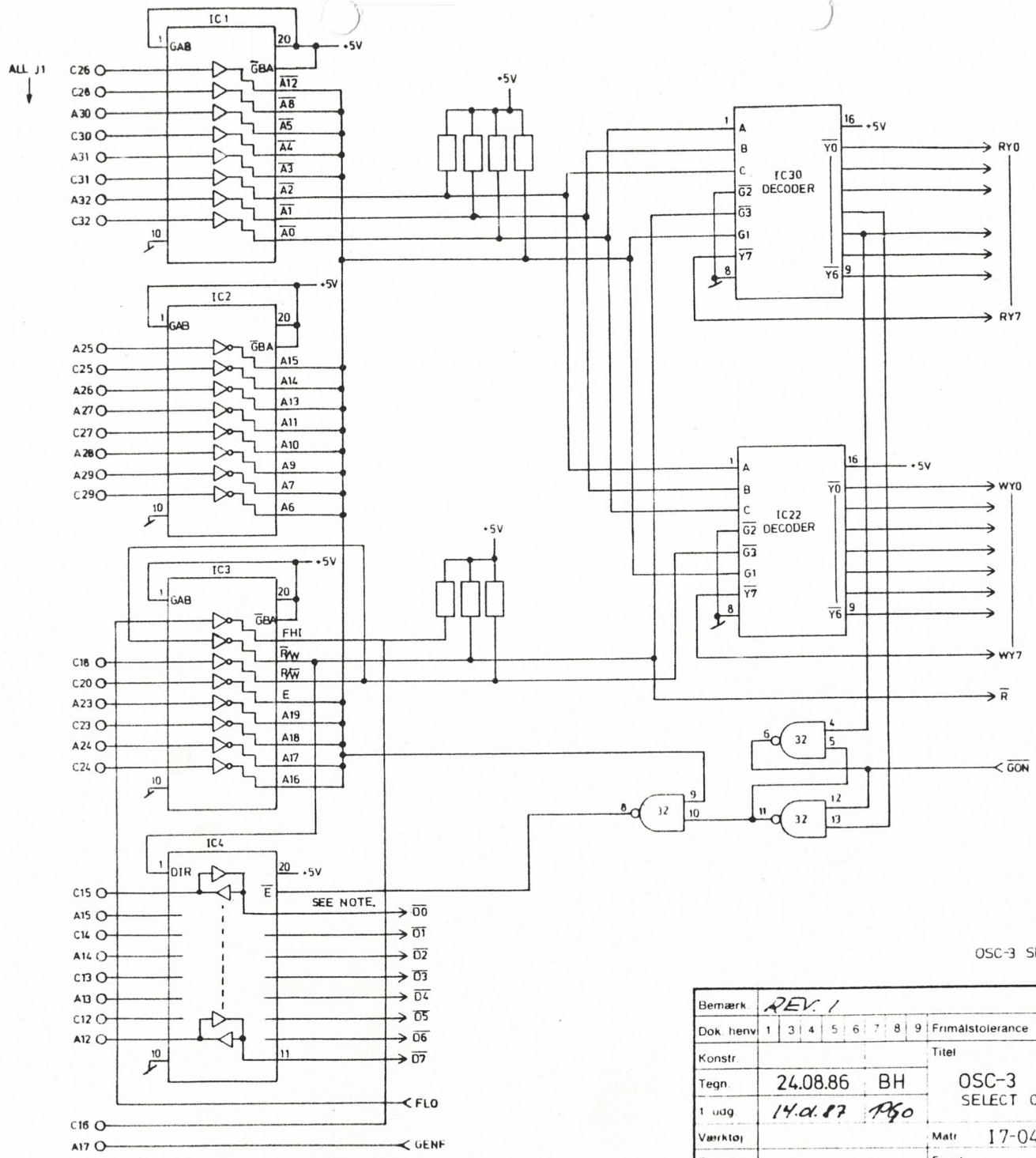

OSC-3 SELECT ~ FEEC0 - FEEC7

Bemærk	REV. 1			
Dok. henv	1 3 4 5 6 7 8 9	Frimålstolerance		Skala —
Konstr.		Titel		Nr.
Tegn.	24.08.86 BH	OSC-3 P400 SELECT CIRCUIT		I7-040023-03
1. udg.	14.01.87 PGO			Blad 1 af 15
Værktøj		Matr.	I7-040023-01	ortofon danmark
Erstatter		Finish		

Denne tegning må ikke overlades til, kopieres eller udnyttes af uvedkommende

Udg	ÆO-nr.
1	
2	1690
3	1743
4	1813

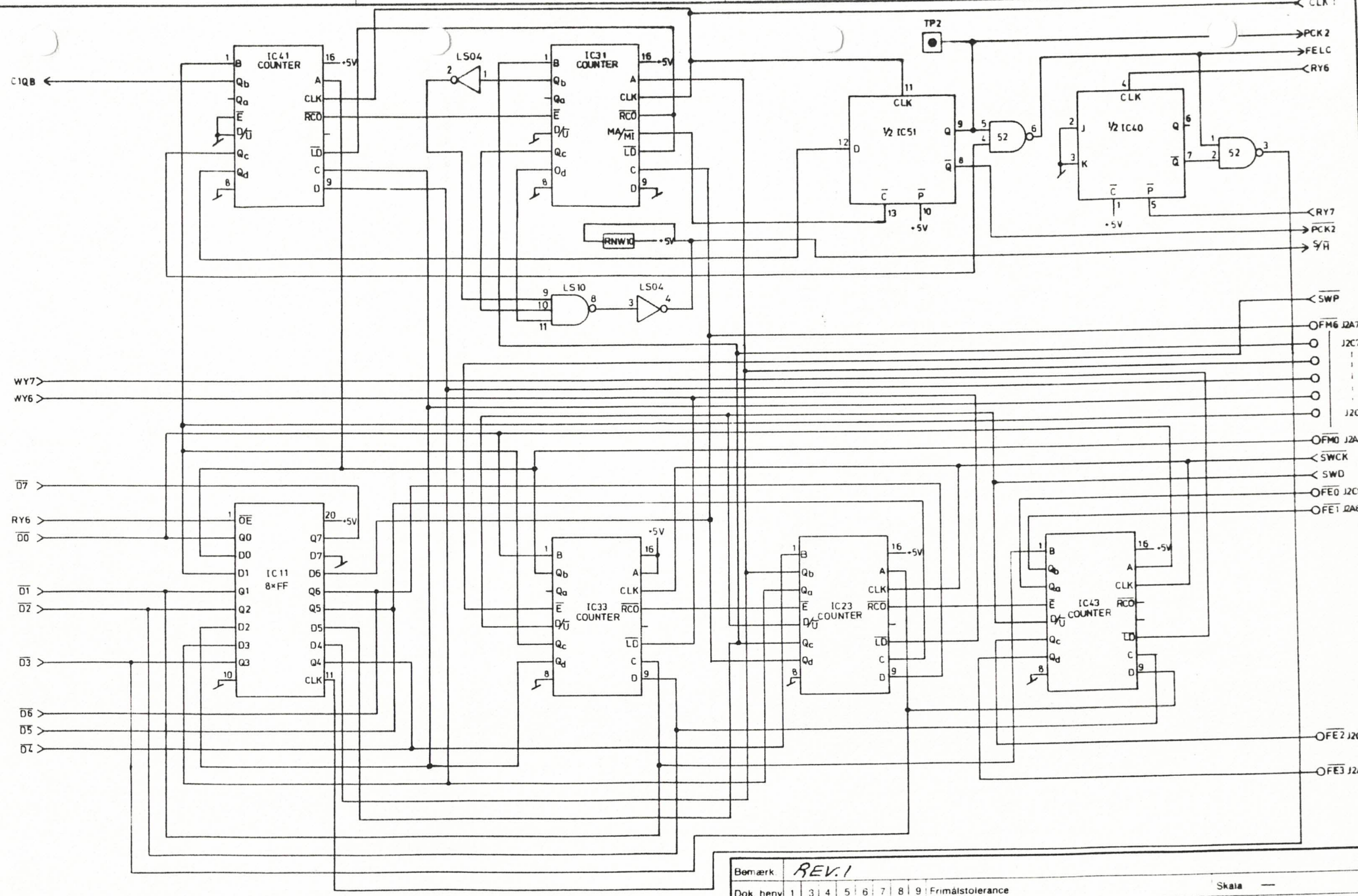

Bemærk	REV.1				
Dok. henv	1 3 4 5 6 7 8 9	Frimålstolerance		Skala	—
Konstr.		Titel		Nr.	I7-040023-03
Tegn.	25.08.86	BH	OSC-3 P400 BASE-FREQ SECTION	Blad 2	af 15
1. udg.	14.01.87	PGO			
Værktøj		Matr.	I7-040023-01	ortofon danmark	
Erstatter		Finish			

Denne tegning må ikke overlades til kopieres eller udnyttes af uvedkommende

Udg	ÆO-nr
1	
2	1690
3	1743
4	1813

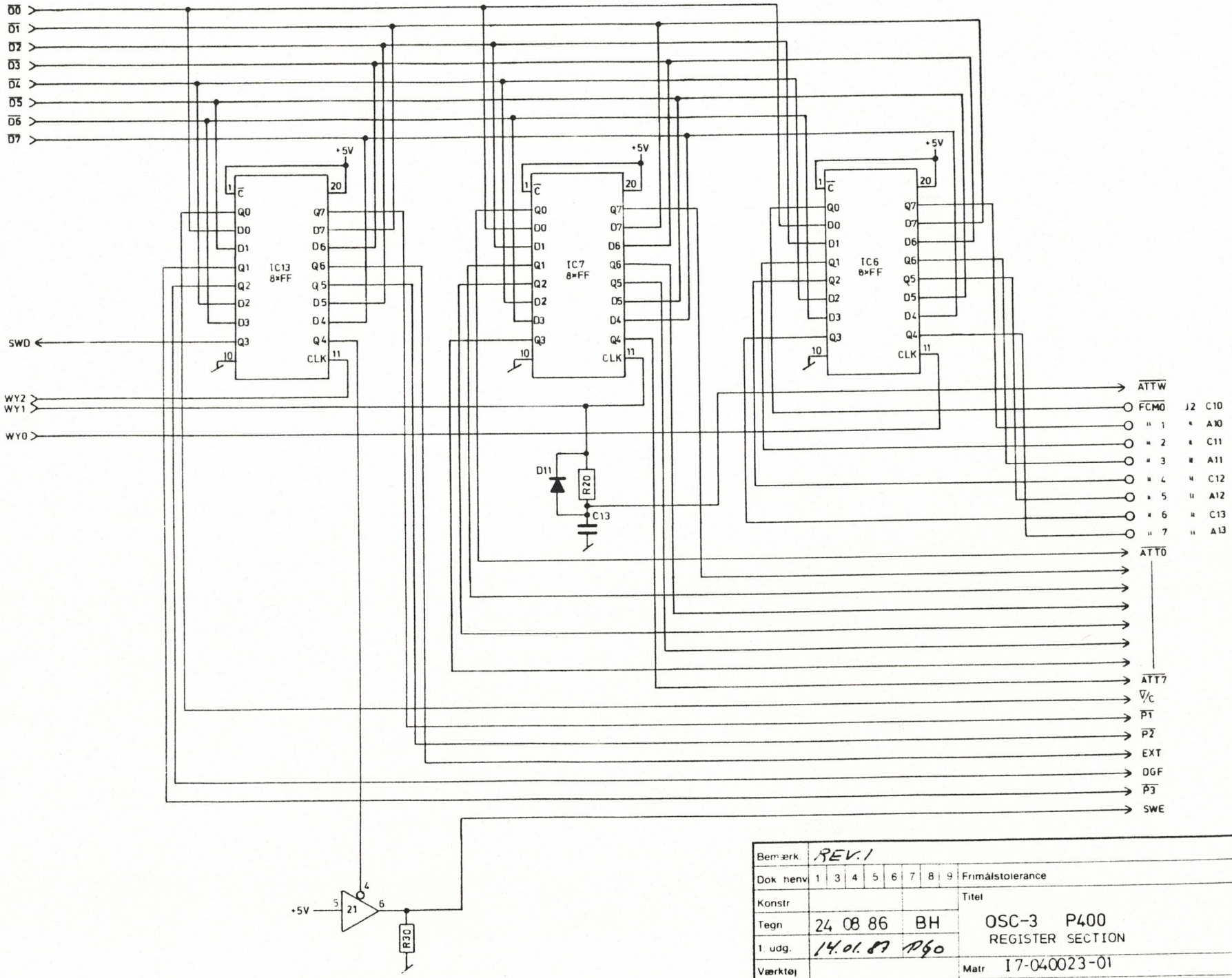

Bemærk.	REV.1										
Dok henv	1	3	4	5	6	7	8	9	Frimålstolerance		Skala —
Konstr									Titel		Nr
Tegn	24 08 86			BH					OSC-3 P400 REGISTER SECTION		I7-040023-03
1. udg.	14.01.87			PGO							Blad 3 af 15
Værktøj									Matr I7-040023-01		ortofon danmark
Fortsatte									Finish		

ne tegning må ikke overlades til
neres eller udnyttes af uvedkommende

Udg.	ÆO-nr.
1	
2	1690
3	1743
4	1813

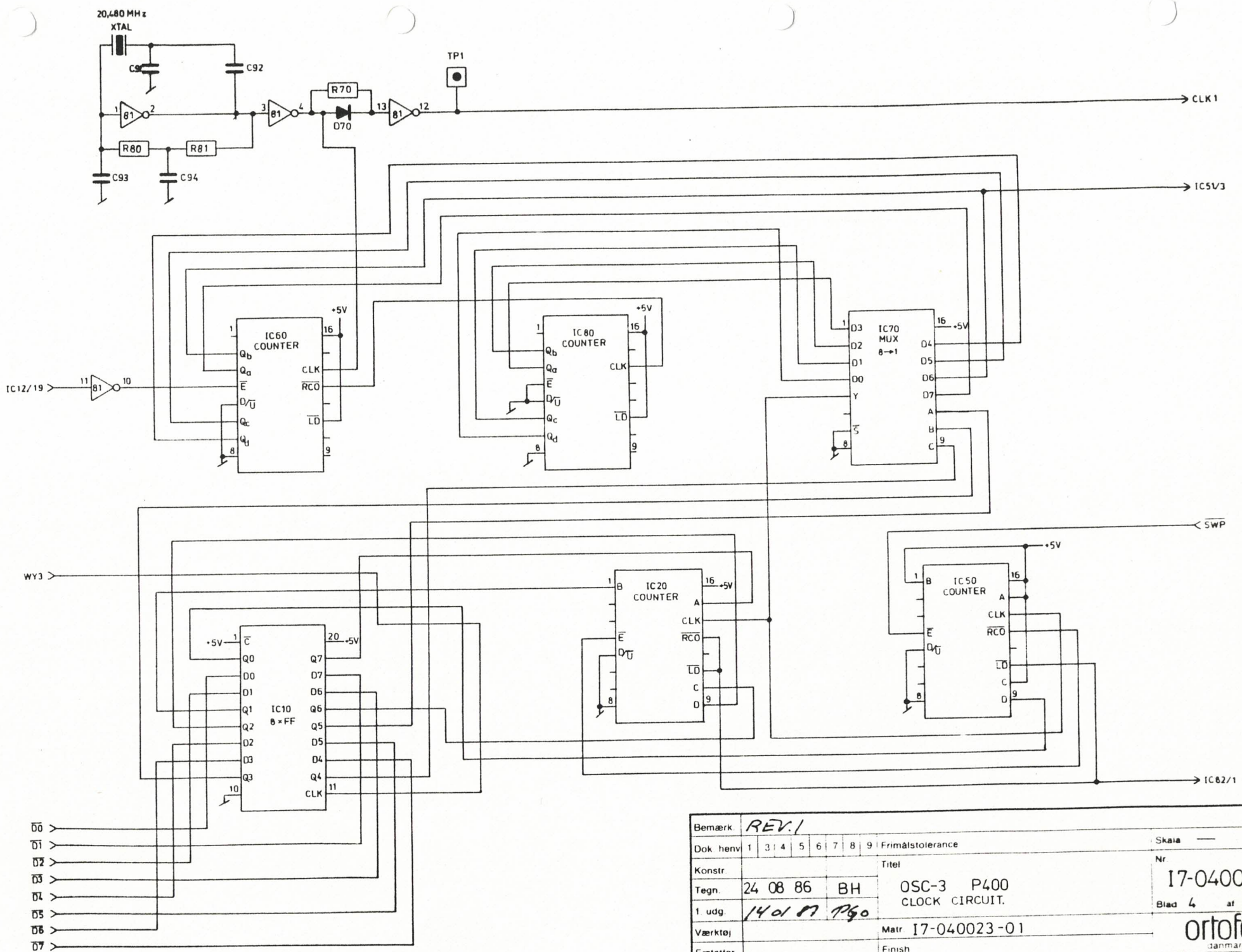

Bemærk.	REV. 1								
Dok. henv.	1	3	4	5	6	7	8	9	Frimålstolerance
Konstr.									
Tegn.	24 08 86								BH
1. udg.	14 01 87								PGO
Værktøj									
Erstatter									

Titel: OSC-3 P400 CLOCK CIRCUIT.

Matr. I7-040023-01

Finish

Skala —

Nr. I7-040023-0

Blad 4 af 15

ortofon danmark

Denne tegning må ikke overlades til ... eller udnyttes af uvedkommende

Udg	ÆO-nr
1	
2	1690
3	1743
4	1813

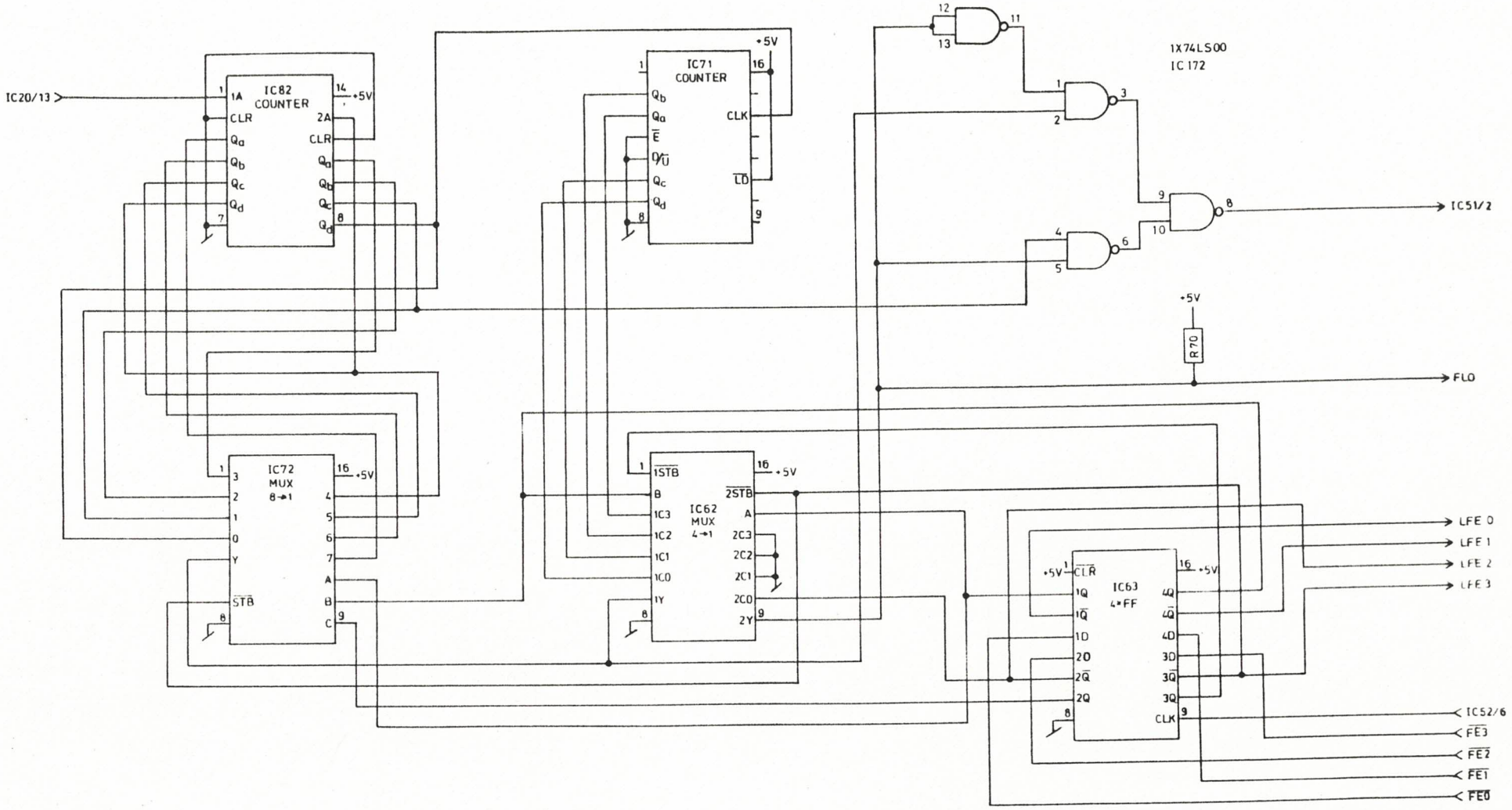

Bemærk	REV.1									
Dok. henv	1	3	4	5	6	7	8	9	Frimålstolerance	Skala —
Konstr									Titel	Nr
Tegn.	24 08 86					BH			OSC-3 P400 FREQ EXPONENT COUNTER.	I7-040023-03
1. udg.	14 01 87									Blad 5 af 15
Værktøj									Matr.	ortofon danmark
Erstatter									Finish	

Denne tegning må ikke overlades til, copieres eller udnyttes af uvedkommende

Udg	ÆO-nr
1	
2	1695
3	1743
4	1813

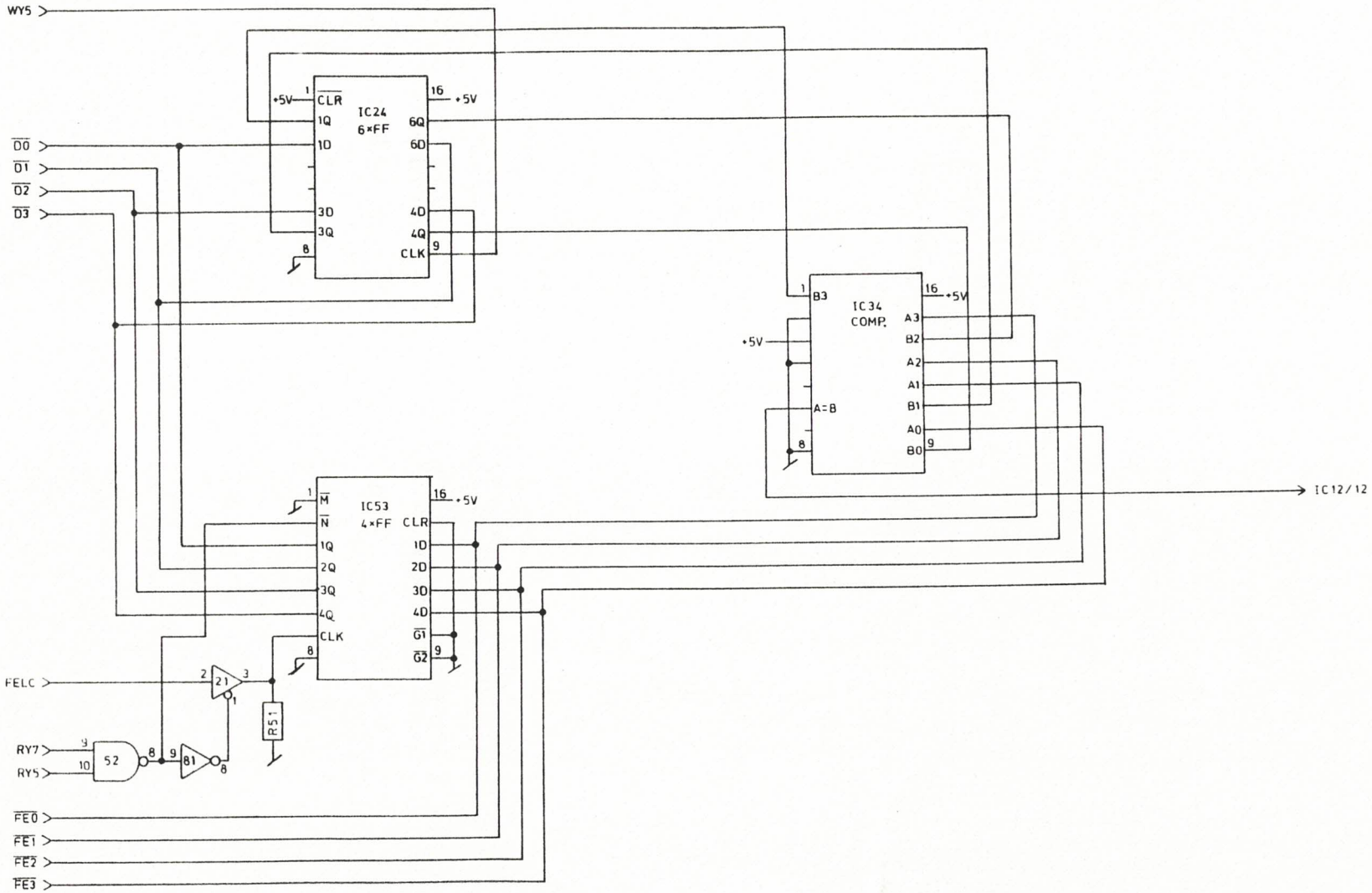

Bemærk.	REV. 1		
Dok. henv	1 3 4 5 6 7 8 9	Frimålstolerance	Skala —
Konstr.		Titel	Nr. I7-040023-03
Tegn.	24 08 86 BH	OSC-3 P400 STOP FREQ. EXPONENT.	Blad 6 af 15
1. udg.	14 04 87 PØ		
Værktøj		Matr. I7-040023-01	ortofon danmark
Erstatter		Finish	

Denne tegning må ikke overlades til, kopieres eller udnyttes af uvedkommende

Udg	ÆO-nr
1	
2	1690
3	1743
4	1813

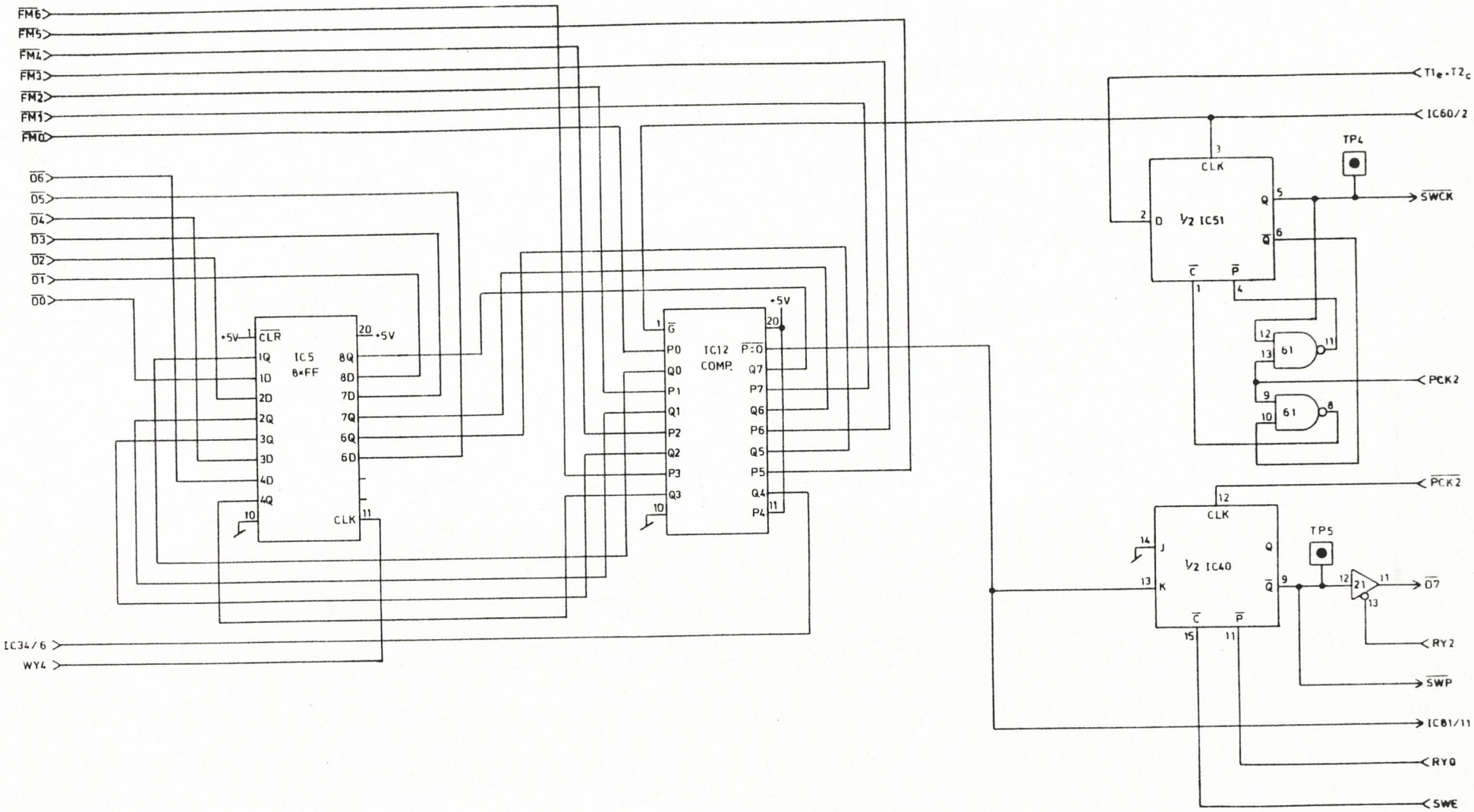

Bemærk	REV. 1		
Dok. henv.	1 3 4 5 6 7 8 9	Frimålstolerance	Skala —
Konstr.		Titel	Nr
Tegn.	24 08 86 BH	OSC-3 P400 STOP FREQ. MANTISSE.	I7-040023-03
1. udg.	14 04 87 PGO		Blad 7 af 15
Værktøj		Matr. I7-040023-01	ortofon danmark
Erstatter		Finish	

Denne tegning må ikke overlades til, kopieres eller udnyttes af uvedkommende

Udg	ÆO-nr.
1	
2	1690
3	1743
4	1813

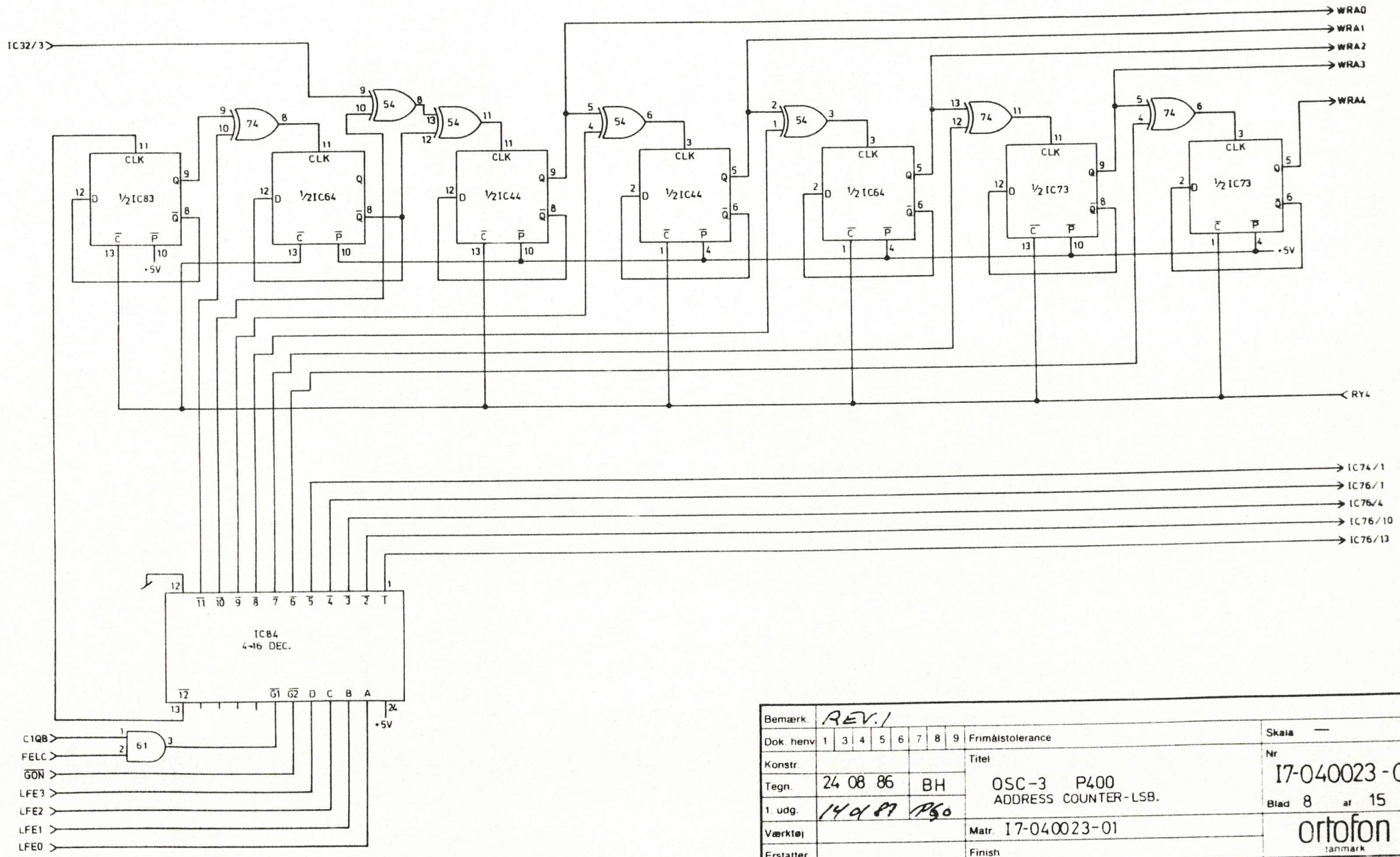

Bemærk.	REV. 1		
Dok. henv	1 3 4 5 6 7 8 9	Frimålstolerance	Skala —
Konstr.		Titel	Nr. I7-040023-03
Tegn.	24 08 86 BH	OSC-3 P400 ADDRESS COUNTER-LSB.	Blad 8 af 15
1. udg.	14 01 87 PGO		
Værktøj		Matr. I7-040023-01	ortofon Danmark
Erstatter		Finish	

Denne tegning må ikke overlades til kopiering eller udnyttes af uvedkommende

Udg	ÆO-nr
1	
2	1690
3	1743
4	1813

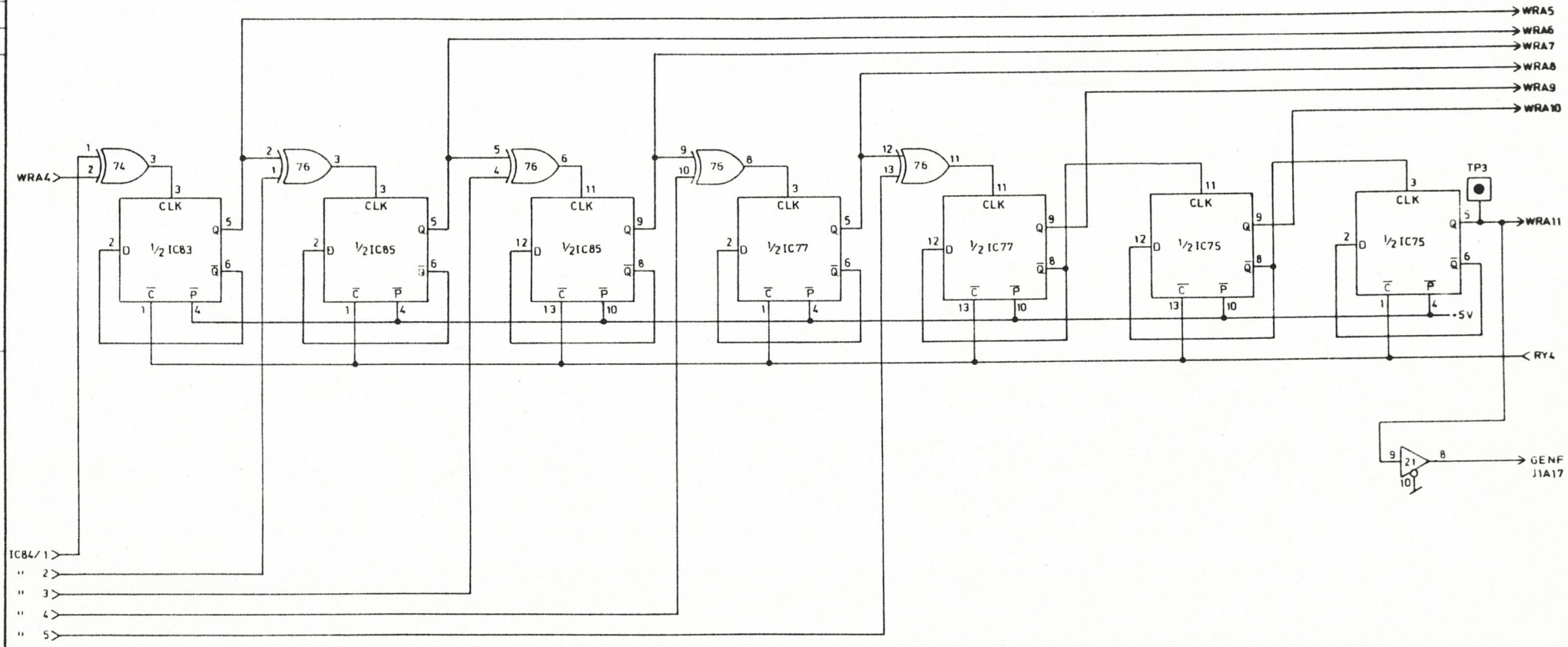

Bemærk.	REV. 1		
Dok. henv	1 3 4 5 6 7 8 9	Frimålstolerance	Skala —
Konstr.		Titel	Nr
Tegn	24 08 86 BH	OSC-3 P400 ADDRESS COUNTER-MSB.	17-040023-03
1. udg.	14 04 87		Blad 9 af 15
Værktøj		Matr. 17-040023-01	ortofon Danmark
Erstatter		Finish	

Denne tegning må ikke overlades til, kopieres eller udnyttes af uvedkommende

Udg	ÆO-nr.
1	
2	1690
3	1743
4	1813

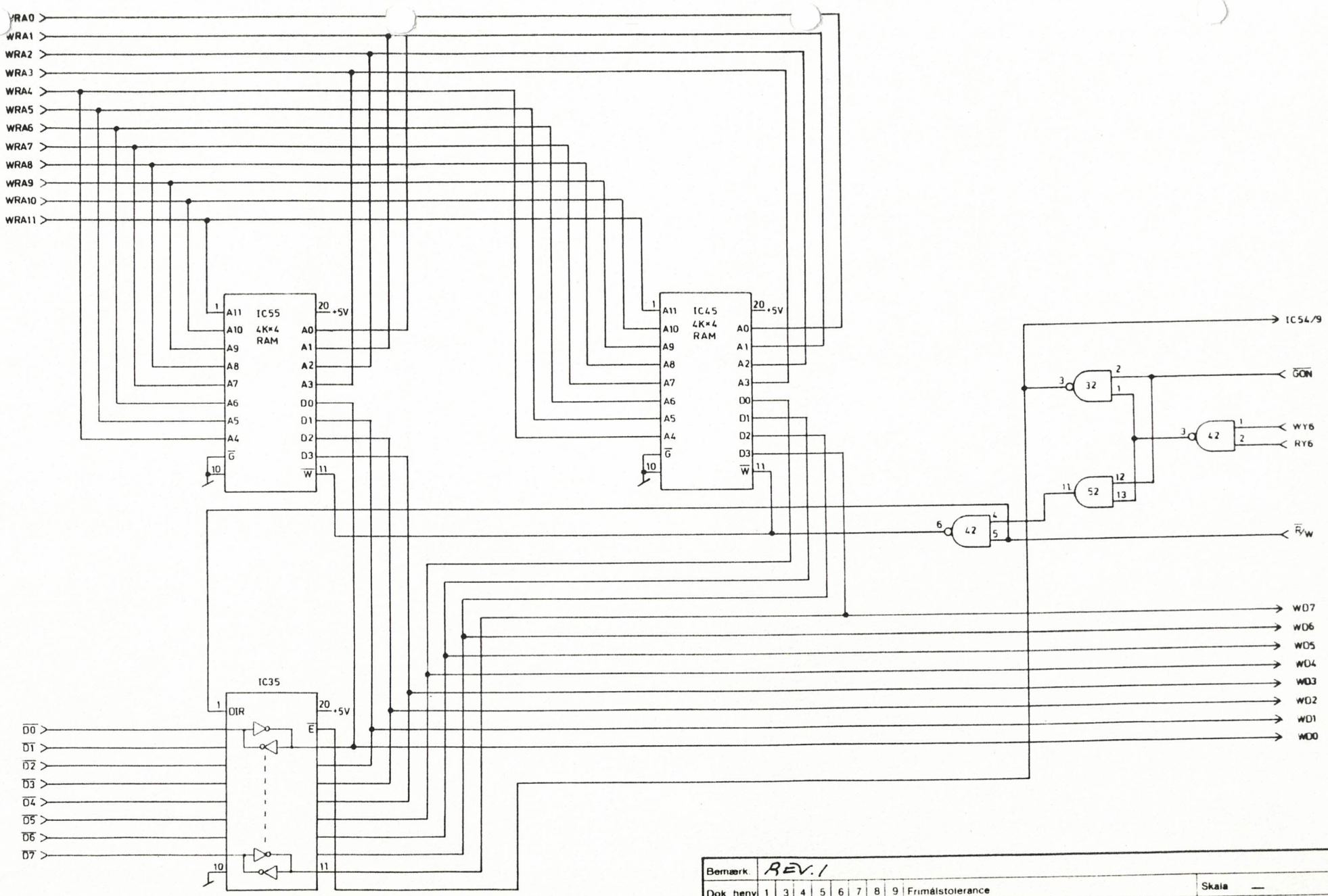

Bemærk.	REV. 1										
Dok. henv.	1	3	4	5	6	7	8	9	Frimålstolerance		Skala —
Konstr.									Titel		Nr.
Tegn.	24 08 86				BH				OSC-3 P400 RAM-LSB.		I7-040023-03
1. udg.	14 d 87				PGo						Blad 10 af 15
Værktøj									Matr. I7-040023-01		ortofon danmark
Erstatter									Finish		

Denne tegning må ikke overlades til kopieres eller udnyttes af uvedkommende

Udg	ÆO-nr.
1	
2	1690
3	1743
4	1813

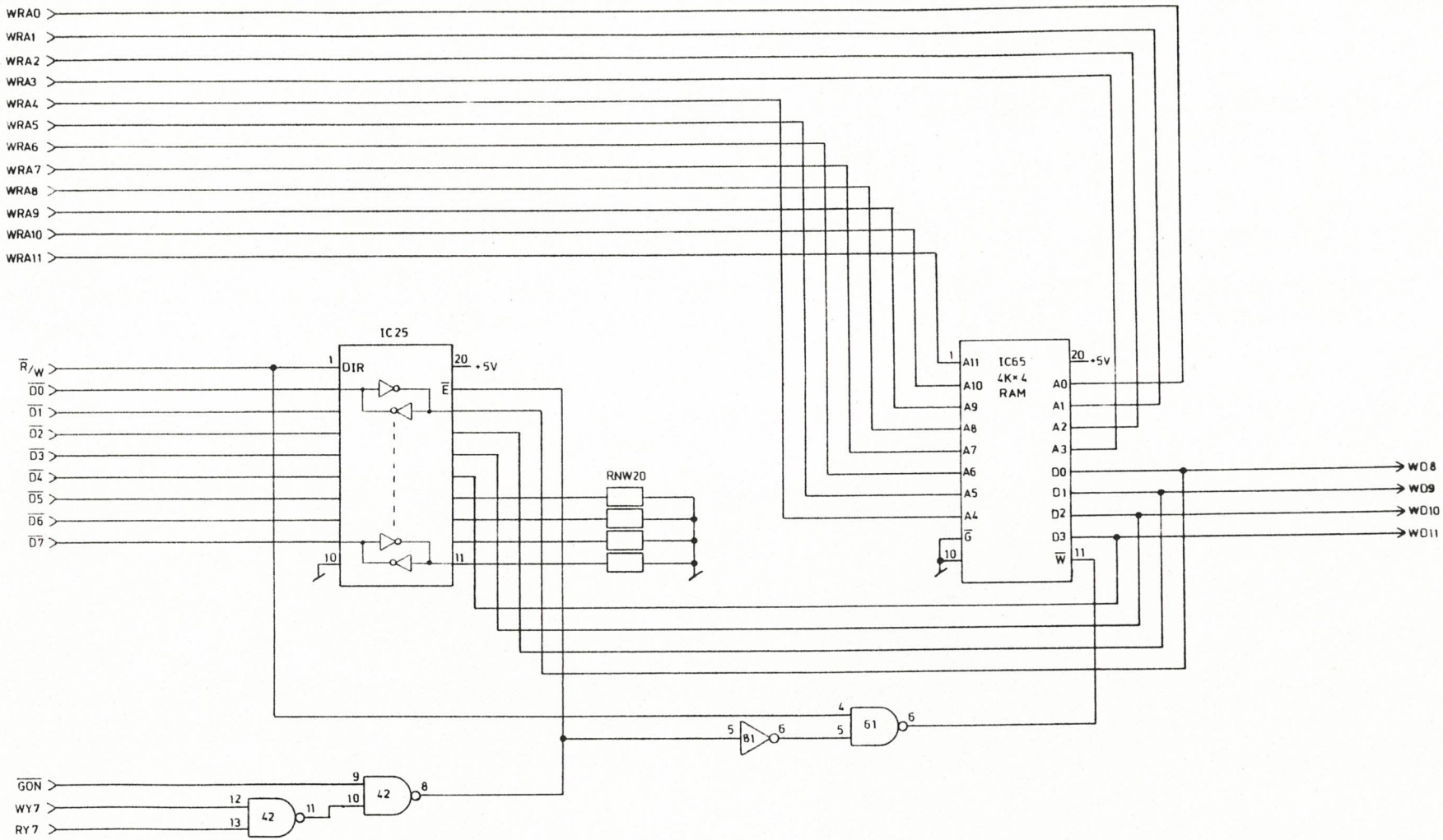

Bemærk	REV. 1		
Dok henv	1 3 4 5 6 7 8 9	Frimålstolerance	Skala —
Konstr		Titel	Nr
Tegn	24 08 86 BH	OSC-3 P400 RAM-MSB.	I7-040023-03
1 udg.	14 01 87 Pgo		Blad 11 af 15
Værktøj		Matr I 7-040023-01	ortofon danmark
Erstatter		Finish	

Denne tegning må ikke overlades til, kopieres eller udnyttes af uvedkommende

Udg	ÆO-nr
1	
2	1690
3	1743
4	1813

NOTE: PU P RESISTORS ON IC26-36-46-AND 27. RNW40 AND 21. SEE SHEET 13.

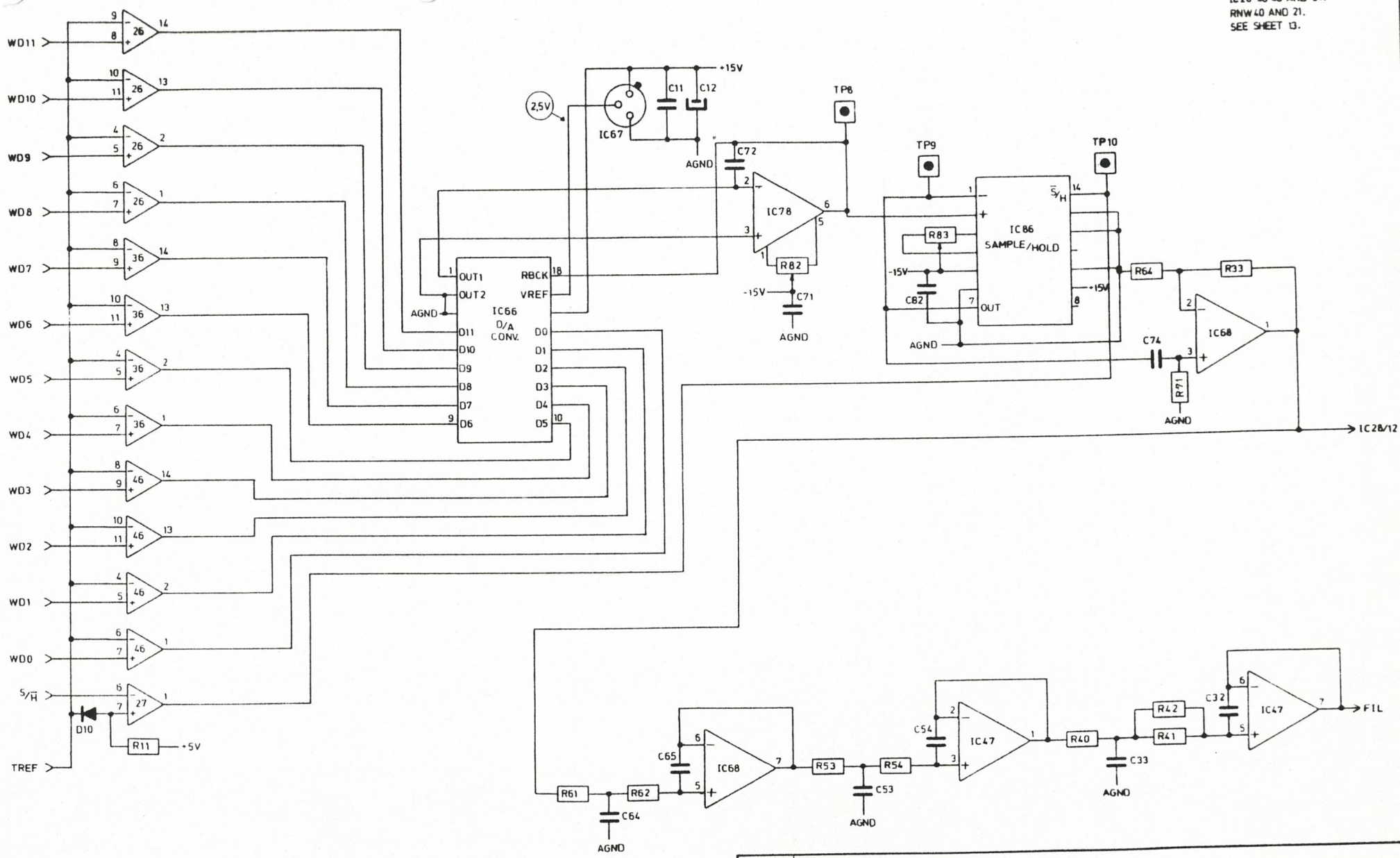

Bemærk	REV. 1			Skala —
Dok. henv	1 3 4 5 6 7 8 9	Frimålstolerance		Nr. I7-040023-03
Konstr.		Titel	OSC-3 P400 D/A CIRCUIT.	Blad 12 af 15
Tegn.	24 08 86 BH			
1. udg.	14 01 87 PGo			
Værktøj		Matr.	I7-040023-01	ortofon danmark
Erstatter		Finish		

Denne tegning må ikke overlades til, kopieres eller udnyttes af uvedkommende

Udg	ÆO-nr
1	
2	1690
3	1743
4	1813

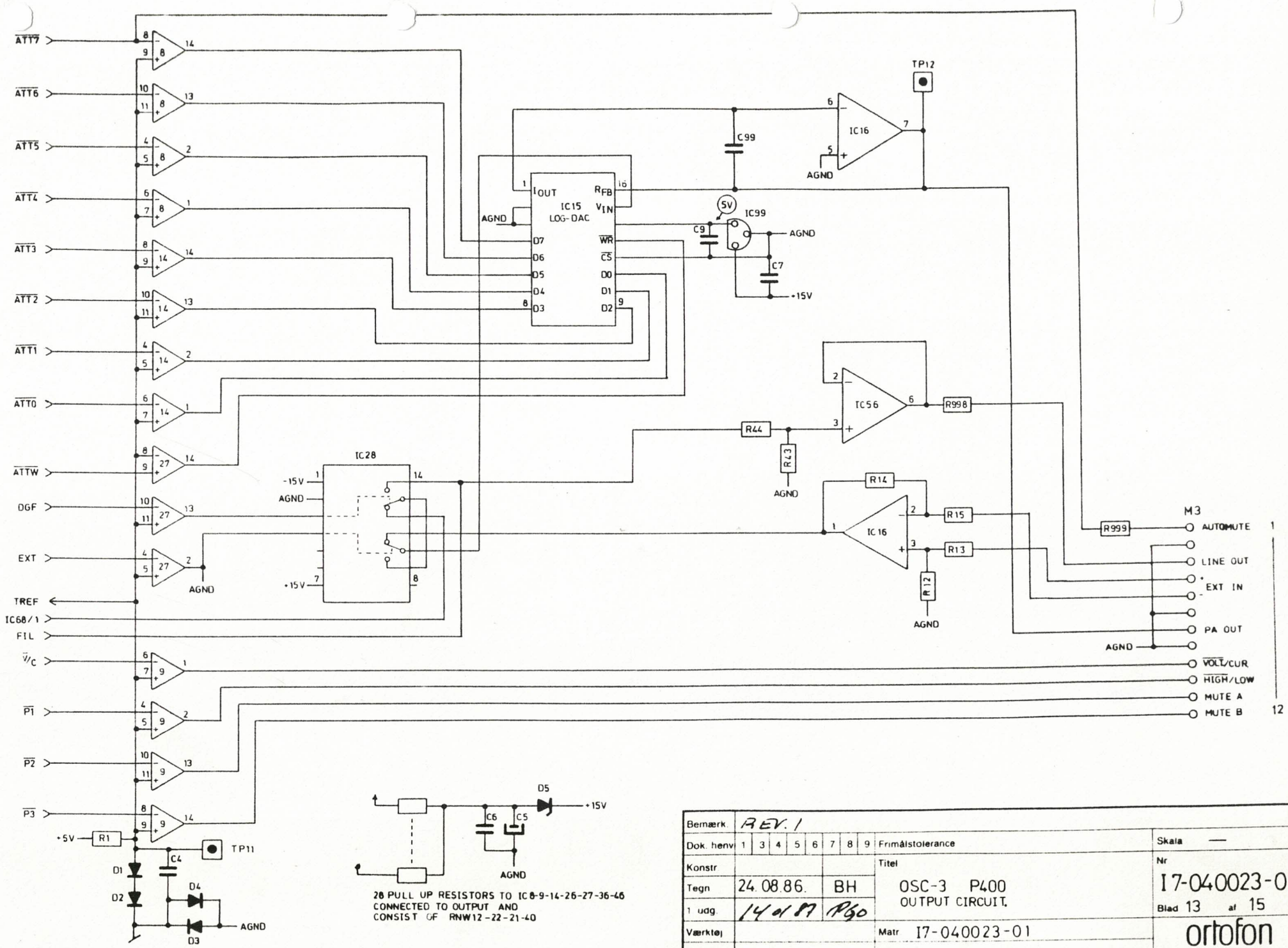

Bemærk.	REV. 1				
Dok. henv	1 3 4 5 6 7 8 9		Frimålstolerance		Skala —
Konstr			Titel		Nr
Tegn	24.08.86.	BH	OSC-3 P400 OUTPUT CIRCUIT.		I7-040023-03
1 udg.	14 of 87	PGO			Blad 13 af 15
Værktøj			Matr I7-040023-01		ortofon danmark
Erstatter			Finish		

Denne tegning må ikke overlades til, kopieres eller udnyttes af uvedkommende

Udg	ÆO-nr
1	
2	1690
3	1743
4	1813

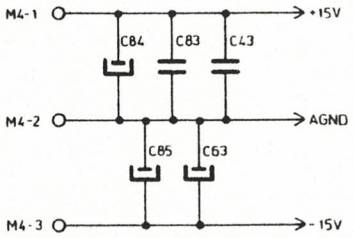

TO IC 16/8, 47/8, 56/7, 68/8, 78/7, 8/3, 9/3, 14/3
26/3, 27/3, 36/3, 46/3

TO IC 8/12, 9/12, 14/12, 26/12, 27/12, 36/12, 46/12

TO IC 16/4, 47/4, 56/4, 68/4, 78/4

CONTROL WORDS.

		MSB							LSB
FEEC0	R	0	0	0	0	FE3	FE2	FE1	FE0
	W	X	X	X	X	FE3	FE2	FE1	FE0
1	R	1	FM6	FM5	FM4	FM3	FM2	FM1	FM0
	W	X	FM6	FM5	FM4	FM3	FM2	FM1	FM0
2	R	0	0	0	0	FE3	FE2	FE1	FE0
	W	X	X	X	X	SFE3	SFE2	SFE1	SFE0
3	R	STOPS GENERATOR, CLR RAM ADDRESS.							
	W	X	SFM6	SFM5	SFM4	SFM3	SFM2	SFM1	SFM0
4	R	START GENERATOR.							
	W	SRE2	SRE1	SRE0	SRM4	SRM3	SRM2	SRM1	SRM0
5	R	SP	0	0	0	0	0	0	0
	W	SWE	SWU/D	P3	$\overline{OGF}$	$\overline{EXT}$	P2	P1	W/$\overline{C}$
6	R	NO FUNCTION.							
	W	ATT7	ATT6	ATT5	ATT4	ATT3	ATT2	ATT1	ATT0
7	R	START SWEEP.							
	W	FCW7	FCW6	FCW5	FCW4	FCW3	FCW2	FCW1	FCW0

IF GENERATOR IS STOPPED, ADDRESS 0-1 R-W'S AS:

0	R/W	0/X	0/X	0/X	0/X	WD11	WD10	WD9	WD8
1	R/W	WD7	WD6	WD5	WD4	WD3	WD2	WD1	WD0

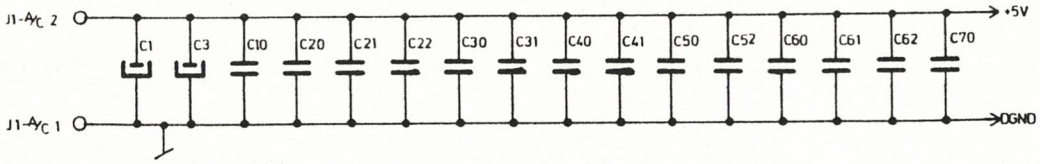

TO IC 21/14, 32/14, 40/16, 42/14, 44/14, 51/14, 52/14, 54/14, 61/14
64/14, 73/14, 74/14, 75/14, 76/14, 77/14 81/14, 83/14, 85/14

TO IC21/7, 32/7, 40/8, 42/7, 44/7, 51/7, 52/7, 54/7, 61/7, 64/7
73/7, 74/7, 75/7, 76/7, 77/7, 81/7, 83/7, 85/7

Bemærk	REV. 1		
Dok. henv	1 3 4 5 6 7 8 9	Frimålstolerance	Skala —
Konstr.		Titel	Nr
Tegn.	24 8 86 BH	OSC-3 P400 SUPPLY CONNECTIONS.	I7-040023-03
1. udg.	14 of 87 PGo		Blad 14 af 15
Værktøj		Matr. I7-040023-01	ortofon danmark
Erstatter		Finish	

Denne tegning må ikke overlades til, kopieres eller udnyttes af uvedkommende

Udg.	ÆO-nr.
1	
2	1690
3	1743
4	1813

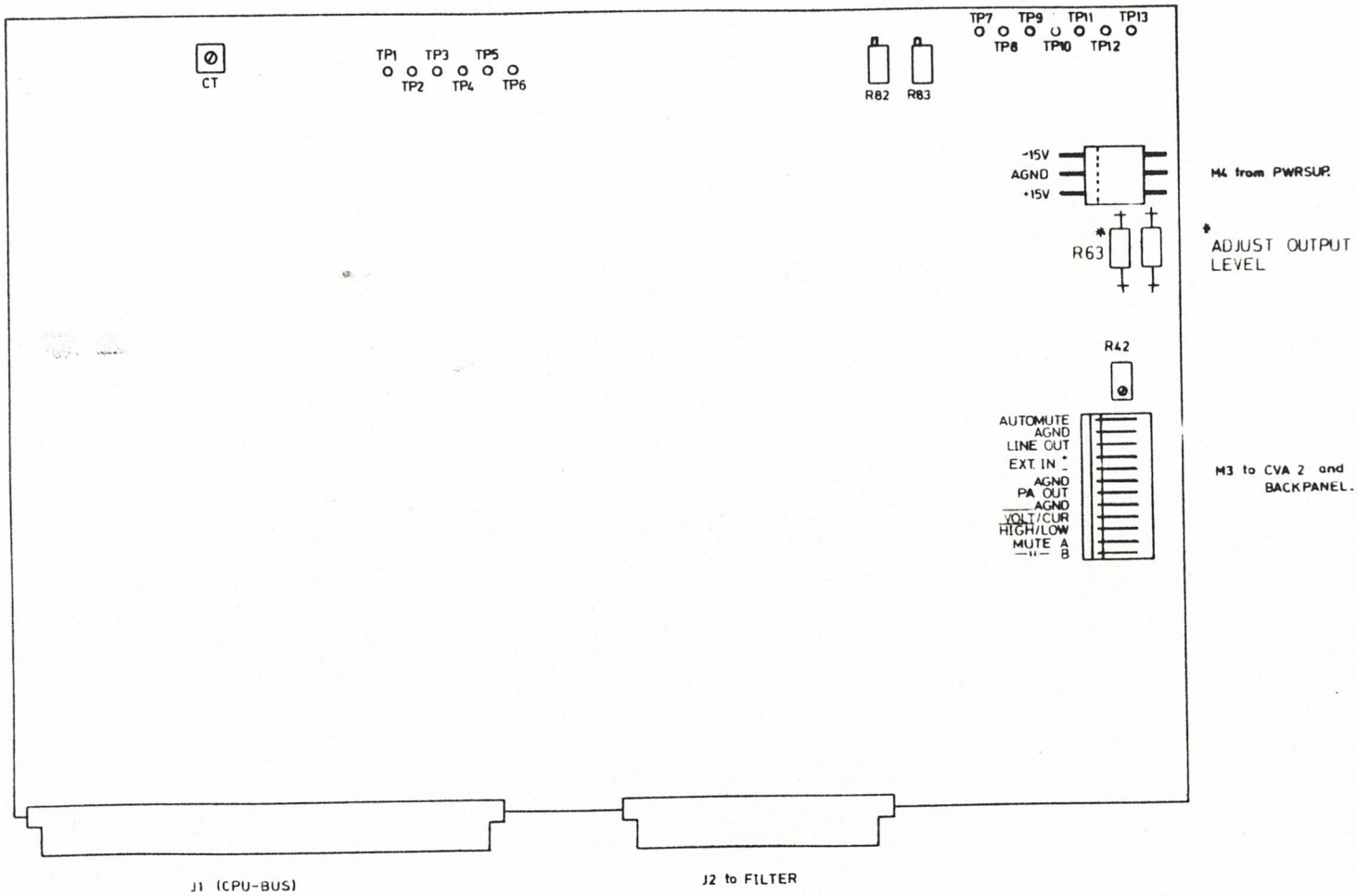

Bemærk	REV. 1			
Dok. henv	1 3 4 5 6 7 8 9	Frimålstolerance		Skala —
Konstr.		Titel		Nr.
Tegn.	24 08 86	BH	OSC-3 P400	I7-040023-03
1. udg.	14 01 87			Blad 15 af 15
Værktøj		Matr. I7-040023-01		ortofon Danmark
		Finish		

Denne tegning må ikke overlades til, eller udnyttes af uverdkommende

S T Y K L I S T E

att:JL, JJK

Nr.:I 704002310

Titel : OSC-3
Udarb. dato: 16.07.1987
Udarb. af : LM/GB
Rev. :

Lb.nr.	Stk.	Varenr.	Titel
C1	1	236102600	10 UF 16V SAL
C3	1	236102600	10 UF 16V SIB
C4	1	206100600	1.0 UF Z5U
C5	1	236152600	15 UF 16V SAL
C6	1	215103400	100 NF 10% 63V SIB
C7	1	215333400	330 NF 10% MKT
C8	1	235682500	6.8 UF 25V SAL
C9	1	215103400	100 NF 10% 63V SIB
C10	1	215103400	100 NF 10% 63V SIB
C11	1	215103400	100 NF 10% 63V SIB
C12	1	215103400	100 NF 10% 63V SIB
C13	1	203103300	1 NF 10% CER
C20	1	215103400	100 NF 10% 63V SIB
C21	1	215103400	100 NF 10% 63V SIB
C22	1	215103400	100 NF 10% 63V SIB
C30	1	215103400	100 NF 10% 63V SIB
C31	1	215103400	100 NF 10% 63V SIB
C32	1	213566400	5.6 NF 1% MPOCO
C33	1	212126000	120 PF 1% MPOCO
C40	1	215103400	100 NF 10% 63V SIB
C41	1	215103400	100 NF 10% 63V SIB
C42	1	215103400	100 NF 10% 63V SIB
C43	1	215103400	100 NF 10% 63V SIB
C50	1	215103400	100 NF 10% 63V SIB
C51	1	215103400	100 nF 10% 63V SIB
C52	1	215103400	100 NF 10% 63V SIB
C53	1	212476000	470 PF 1% MPOCO
C54	1	213206400	2.0 NF 1% MPOCO
C60	1	215103400	100 NF 10% 63V SIB
C61	1	215103400	100 NF 10% 63V SIB
C62	1	215103400	100 NF 10% 63V SIB
C63	1	235682500	6.8 UF 25V SAL
C64	1	213126200	1.2 NF 1% MPOCO
C65	1	213156200	1.2 NF 1% MPOCO
C70	1	215103400	100 NF 10% 63V SIB
C71	1	215103400	100 NF 10% 63V SIB
C72	1	201155300	15 PF 2% CER
C73	1	215103400	100 NF 10% 63V SIB
C74	1	216223300	2.2 UF MKT
C80	1	215103400	100 NF 10% 63V SIB
C81	1	215103400	100 NF 10% 63V SIB
C82	1	215103400	100 NF 10% 63V SIB
C83	1	215103400	100 NF 10% 63V SIB
C84	1	235682500	6.8 UF 25V SAL
C85	1	235682500	6.8 UF 25V SAL
C90	1	236102600	10 UF 16V SAL
C91	1	201565300	56 PF 2% CER
C92	1	201225300	22 PF 2% CER
C93	1	201475300	47 PF 2% CER
C94	1	204100400	10 NF -20+80% CER

S T Y K L I S T E

att:JL, JJK

Titel : OSC-3
Udarb. dato: 16.07.1987
Udarb. af : LM/GB
Rev. :

Nr.:I 704002310

Lb.nr.	Stk.	Varenr.	Titel
C95	1	236102600	10 UF 16V SAL
C99	1	201155300	15 PF 2% CER
CT	1	261180100	2-18 PF TRIM
D1	1	470414800	1N 4148
D2	1	470414800	1N 4148
D3	1	470414800	1N 4148
D4	1	470414800	1N 4148
D5	1	441001100	11 V Zener diode
D10	1	470414800	1N 4148
D11	1	470414800	1N 4148
D30	1	470414800	1N 4148
D31	1	470414800	1N 4148
D70	1	470414800	1N 4148
IC1	1	304062130	SN 74LS621
IC2	1	304062230	SN 74LS622
IC3	1	304062230	SN 74LS622
IC4	1	304064530	SN 74LS645
IC5	1	304027330	SN 74LS273
IC6	1	304027330	SN 74LS273
IC7	1	304027330	SN 74LS273
IC8	1	361033900	LM 339N 4xcomp.
IC9	1	361033900	LM 339N 4xcomp.
IC10	1	304027330	SN 74LS273
IC11	1	304037430	SN 74LS374 N
IC12	1	304068830	SN 74LS688
IC13	1	304027330	SN 74LS273
IC14	1	361033900	LM 339N 4xcomp.
IC15	1	354711100	AD 7111 8-LO6D/A
IC16	1	360007200	TL 072
IC20	1	304019150	SN 74F191
IC21	1	304012530	SN 74LS125
IC22	1	304013830	SN 74LS138
IC23	1	304019130	SN 74LS191
IC24	1	304017430	SN 74LS174
IC25	1	304064030	SN 74LS640
IC26	1	361033900	LM 339N 4xcomp.
IC27	1	361033900	LM 339N 4xcomp.
IC28	1	380751200	AD 7512 DI AN-switch
IC30	1	304013830	SN 74LS138
IC31	1	304019150	SN 74LS191
IC32	1	304000030	SN 74LS00
IC33	1	304019130	SN 74LS191
IC34	1	304008530	SN 74LS85
IC35	1	304064030	SN 74LS640
IC36	1	361033900	LM 339N
IC40	1	304010930	SN 74LS109A
IC41	1	304019150	SN 74LS191
IC42	1	304000030	SN 74LS00
IC43	1	304019130	SN 74LS191
IC44	1	304007430	SN 74LS74 AN

S T Y K L I S T E

att:JL, JJK

Titel : OSC-3 Nr.:I 704002310
Udarb. dato: 16.07.1987
Udarb. af : LM/GB
Rev. :

Lb.nr.	Stk.	Varenr.	Titel
IC45	1	342816800	MB 8168 IMS 1420-10L
IC46	1	361033900	LM 339N 4xcomp.
IC47	1	360007200	TL 072
IC50	1	304019150	SN 74LS191
IC51	1	304007430	SN 74LS74 AN
IC52	1	304000830	SN 74LS08
IC53	1	304017330	SN 74LS173
IC54	1	304008630	SN 74LS86
IC55	1	342816800	MB 8168 IMS 1420-10L
IC56	1	360035600	LF 356/TDB 0156 DP 8
IC60	1	304019130	SN 74LS191
IC61	1	304000030	SN 74LS00
IC62	1	304025330	SN 74LS253 N
IC63	1	304017530	SN 74LS175
IC64	1	304007430	SN 74LS74 AN
IC65	1	342816800	MB 8168 IMS 1420-10L
IC66	1	356754100	AD 7541A MXA/D-12
IC67	1	379058000	AD 580 GS 3503 T
IC68	1	360007200	TL 072
IC70	1	304015130	SN 74LS151
IC71	1	304019130	SN 74LS191
IC72	1	304025130	SN 74LS251
IC73	1	304007430	SN 74LS74 AN
IC74	1	304008630	SN 74LS86
Ic75	1	304007430	SN 74LS74 AN
IC76	1	304008630	SN 74LS86
IC77	1	304007430	SN 74LS74 AN
IC78	1	360041100	LF 411
IC80	1	304019130	SN 74LS191
IC81	1	304000430	SN 74LS04
IC82	1	304039330	SN 74LS393
IC83	1	304007430	SN 74LS74 AN
IC84	1	304015430	SN 74LS154
IC85	1	304007430	SN 74LS74 AN
IC86	1	390532000	HA-5320-5 samp. hold.
IC99	1	370780500	78L05 ACP
J1	1	631664000	Stik 64P han V
J2	1	631632000	Stik 32P han V
M3	1	635006510	Molex st. 6P han V+L
M4	1	635006510	Molex st. 6P han V+L
MEK1	1	746000000	Card handle w. pin
PCB1	1	704002300	Print OSC 3
R1	1	103249900	499 ohm 0.25w 1%
R10	1	103249900	499 ohm 0.25w 1%
R11	1	103356200	5.63k ohm 0.25w 1%
R12	1	103410000	10.0k ohm 0.25w 1%
R13	1	103410000	10.0k ohm 0.25w 1%
R14	1	103410000	10.0k ohm 0.25w 1%
R15	1	103410000	10.0k ohm 0.25w 1%
R20	1	103310000	1.00k ohm 0.25w 1%

S T Y K L I S T E

att:JL, JJK

Titel : OSC-3 Nr.:I 704002310
Udarb. dato: 16.07.1987
Udarb. af : LM/GB
Rev. :

Lb.nr.	Stk.	Varenr.	Titel
R30	1	103310000	1.00k ohm 0.25w 1%
R40	1	103380600	8.06k ohm 0.25w 1%
R41	1	103380600	8.06k ohm 0.25w 1%
R42	1	150550000	500k trim. pot. 25t.
R50	1	103333200	3.32k ohm 0.25w 1%
R51	1	103310000	1.00k ohm 0.25w 1%
R52	1	103380600	8.06k ohm 0.25w 1%
R53	1	103380600	8.06k ohm 0.25w 1%
R60	1	103333200	3.32k ohm 0.25w 1%
R61	1	103380600	8.06k ohm 0.25w 1%
R62	1	103380600	8.06k ohm 0.25w 1%
R63	1	103313300	1.33k ohm 0.25w 1%
R64	1	103410000	10.0k ohm 0.25w 1%
R70	1	103251100	511 ohm 0.25w 1%
R71	1	103515000	150k ohm 0.25w 1%
R80	1	103310000	1.00k ohm 0.25w 1%
R81	1	103251100	511 ohm 0.25w 1%
R82	1	150410010	10k trim. pot. 25t.
R83	1	150410010	10k trim. pot. 25t.
R100	1	103410000	10.0k ohm 0.25w 1%
R101	1	103410000	10.0k ohm 0.25w 1%
R102	1	103310000	1.00k ohm 0.25w 1%
R999	1	103410000	10.0k ohm 0.25w 1%
RNW10	1	186333018	8x3.3k ohm 0.1w 10%
RNW11	1	186333018	8x3.3k ohm 0.1w 10%
RNW12	1	186333018	8x3.3k ohm 0.1w 10%
RNW20	1	186347014	4x4.7k ohm 0.1w 10%
RNW21	1	186333018	8x3.3k ohm 0.1w 10%
RNW22	1	186347014	4x4.7k ohm 0.1w 10%
RNW40	1	186333018	8x3.3k ohm 0.1w 10%
SIS1	1	815003010	Pertinaxsk ø3.2x6x0.5
SIS2	1	815003010	Pertinaxsk ø3.2x6x0.5
SIS3	1	815003010	Pertinaxsk ø3.2x6x0.5
SIS4	1	815003010	Pertinaxsk ø3.2x6x0.5
SK1	1	804251000	Skrue M2.5x10 PHJX-Z
SK2	1	804251000	Skrue M2.5x10 PHJX-Z
SK3	1	804251000	Skrue M2.5x10 PHJX-Z
SK4	1	804251000	Skrue M2.5x10 PHJX-Z
SM1	1	810002500	Møtrik M2.5
SM2	1	810002500	Møtrik M2.5
SM3	1	810002500	Møtrik M2.5
SM4	1	810002500	Møtrik M2.5
SO1	1	640200100	IC-sokkel 20P
SO2	1	640200100	IC-sokkel 20P
SO3	1	640200100	IC-sokkel 20P
SO4	1	640200100	IC-sokkel 20P
SO9	1	640140100	IC-sokkel 14P
SO15	1	640160100	IC-sokkel 16P
SO21	1	640140100	IC-sokkel 14P
SO25	1	640200100	IC-sokkel 20P

S T Y K L I S T E

att:JL, JJK

Titel : OSC-3
Udarb. dato: 16.07.1987
Udarb. af : LM/GB
Rev. :

Nr.:I 704002310

Lb.nr.	Stk.	Varenr.	Titel
SO28	1	640140100	IC-sokkel 14P
SO35	1	640200100	IC-sokkel 20P
SO45	1	640200100	Ic-sokkel 20P
SO51	1	640140100	IC-sokkel 14P
SO55	1	640200100	IC-sokkel 20P
SO56	1	640080100	IC-sokkel 8P
SO65	1	640200100	IC-sokkel 20P
SO66	1	640180100	IC-sokkel 18P
SPS1	1	831001000	Printspyd 1.0mm
SPS2	1	831001000	Printspyd 1.0mm
SPS3	1	831001000	Printspyd 1.0mm
SPS4	1	831001000	Printspyd 1.0mm
SPS5	1	831001000	Printspyd 1.0mm
SPS6	1	831001000	Printspyd 1.0mm
SPS7	1	831001000	Printspyd 1.0mm
SPS8	1	831001000	Printspyd 1.0mm
SPS9	1	831001000	Printspyd 1.0mm
SPS10	1	831001000	Printspyd 1.0mm
SPS11	1	831001000	Printspyd 1.0mm
SPS12	1	831001000	Printspyd 1.0mm
SPS13	1	831001000	Printspyd 1.0mm
SSS1	1	812002500	Stjerneskive 2.5mm
SSS2	1	812002500	Stjerneskive 2.5mm
SSS3	1	812002500	Stjerneskive 2.5mm
SSSS4	1	812002500	Stjerneskive 2.5mm
T1	1	401101400	BC 237 B
T2	1	401100040	BC 307 B
XTAL	1	587204800	Xtal 20.480 MHz paral.